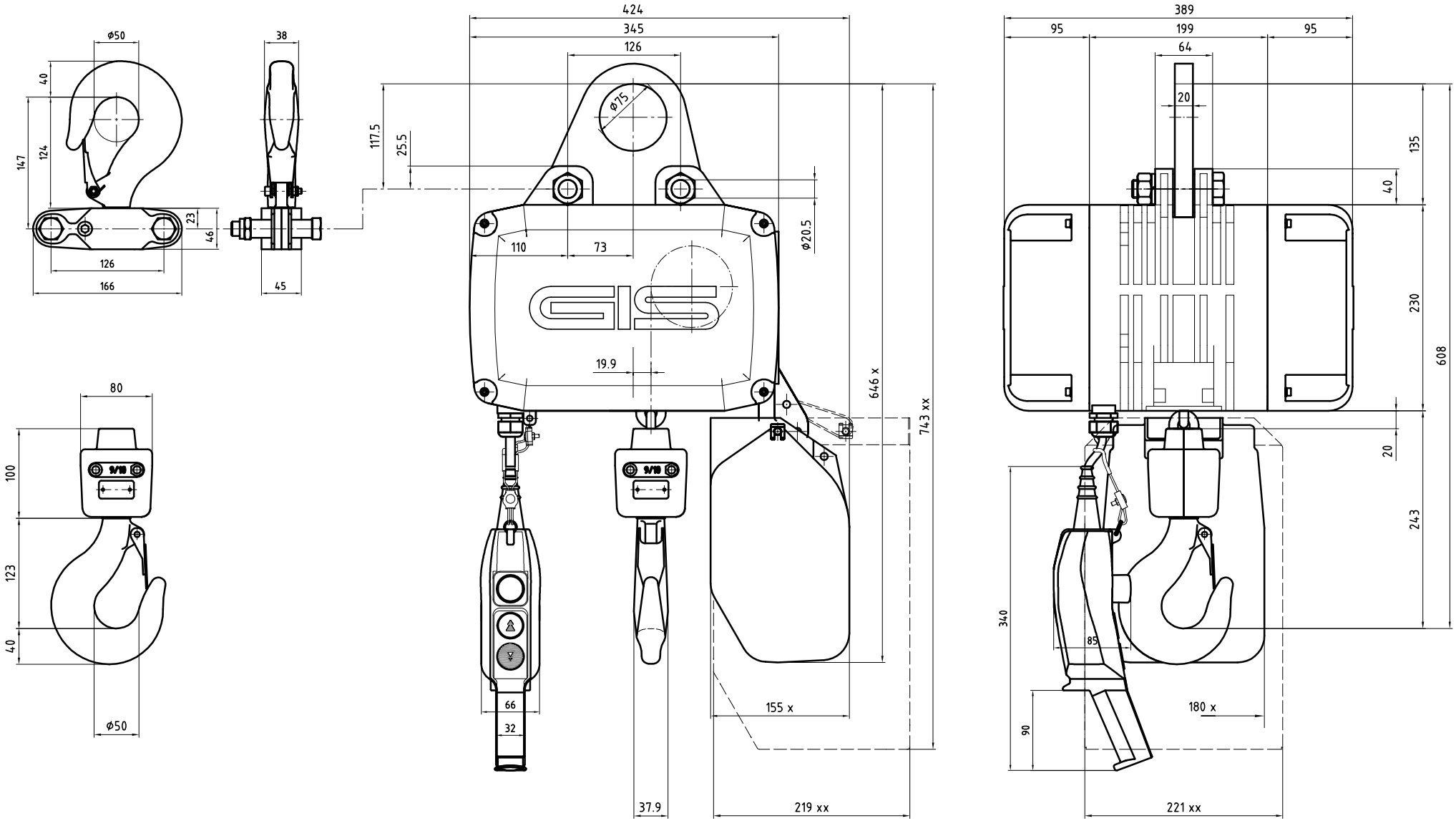

Triebwerksgruppe FEM classification Groupe FEM	1Bm	1Am	2m	3m	4m	Hub-geschw.	Leistung		Gewicht ausger.	Ketten-grösse	Ketten-gewicht
Schaltungen /h Switchings /h Encl. /h	150	180	240	300	360	Lifting speed	Motor power	3x400V 50Hz	Weight compl.	Chain size	Chain weight
ED% Duty factor % Facteur de marche %	25%	30%	40%	50%	60%	Vitesse de levage	Puissance		Poids équipé	Dimension de la chaîne	Poids chaîne
	kg	kg	kg	kg	kg	m/min.	kW (1Bm)	A (1Bm)	kg	mm	kg/m
GCH 2500/1N	2500	2000	1600	1250	1000	6.4	3.05	7.7	65	10x28	2.25
GCH 2500/1NF	2500	2000	1600	1250	1000	6.4/1.6	3.05/0.77	8.2/4.4	67	10x28	2.25
GCH 2500/1SF	1600	1250	1000	800	630	10/2.5	3.05/0.77	8.2/4.4	67	10x28	2.25

- Schutzart nach DIN 40050: IP55
- Isolierstoffklasse F
- Anschlussicherung generell 16A
- Lasthaken DIN 15401

- Protection DIN 40050: IP55
- Insulation class F
- Fuse protection generally 16A
- Load hook DIN 15401

- Classe de protection DIN 40050: IP55
- Classe d'isolation F
- Fusible général 16A
- Crochet de levage DIN 15401

Rundstahlkette, Special chain, Chaîne spéciale:

Güteklasse, Grade, Classe qualité: DAT (8SS)
nach, according to, selon: FEM 9.671

Kettenmagazin: 9405.3044.1x 3m
Chain bucket: 9405.3045.1xx 8m
Boîte à chaîne:

GCH 2500/1

Massbild; Schematic draw.; Liste de dim.

Massstab Echelle	Gezeichnet Dessiné	18.08.09	P.ENGEL
1:3	Bearbeitet Modifié par	22.10.10	S.NIEDERH.
	Geprüft Contrôlé		
	Freigabe Norm Autorisé norm	06.11.09	P.ENGEL

GIS Hebe- und Fördertechnik

9408.9202.5

Index D